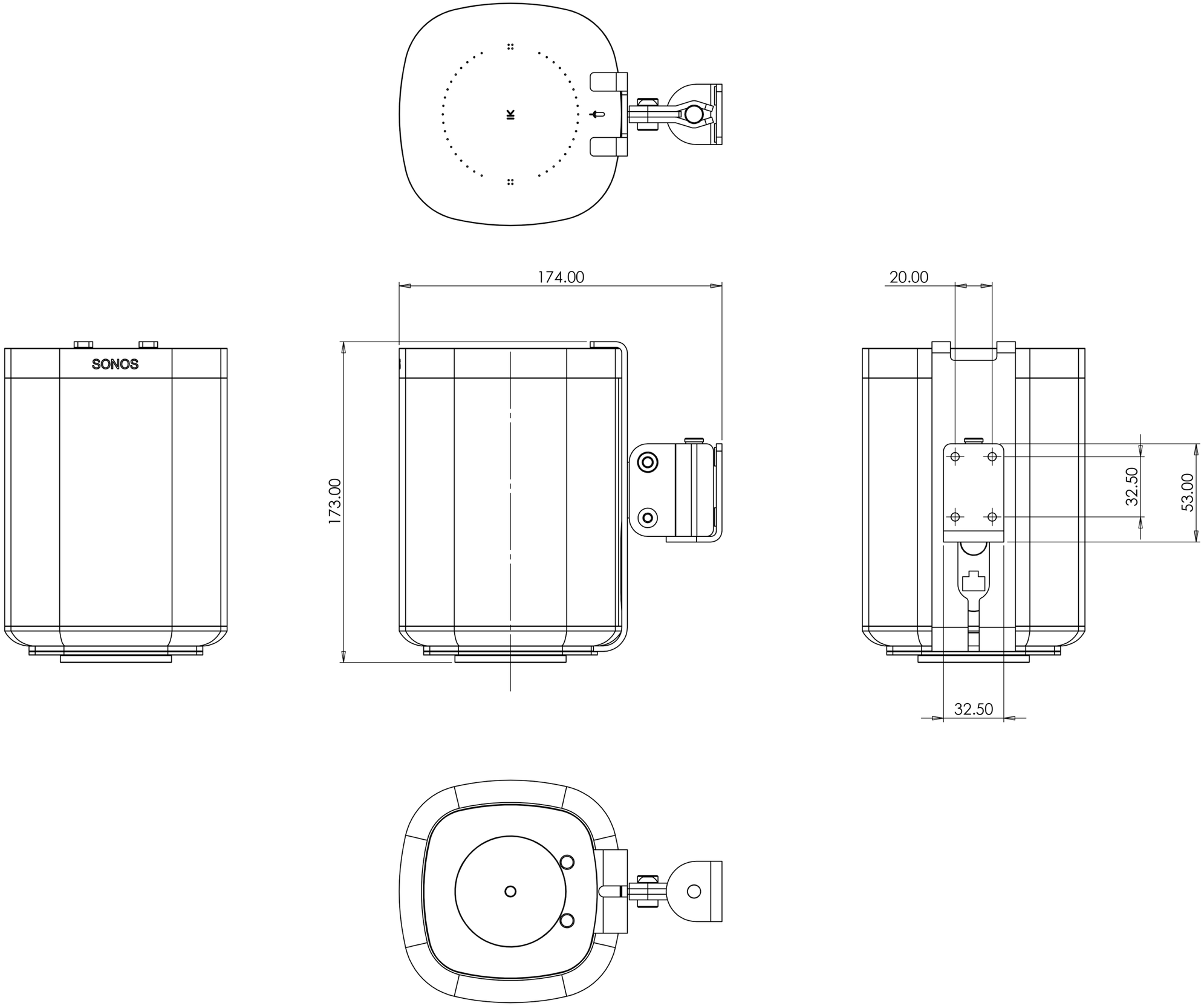
SONOS
174.00
173.00
20.00
32.50
53.00
32.50